ARCOS-Studio-Schloß

mit Drückerführung WC

Art. Nr.24.206

DORMA

24.206

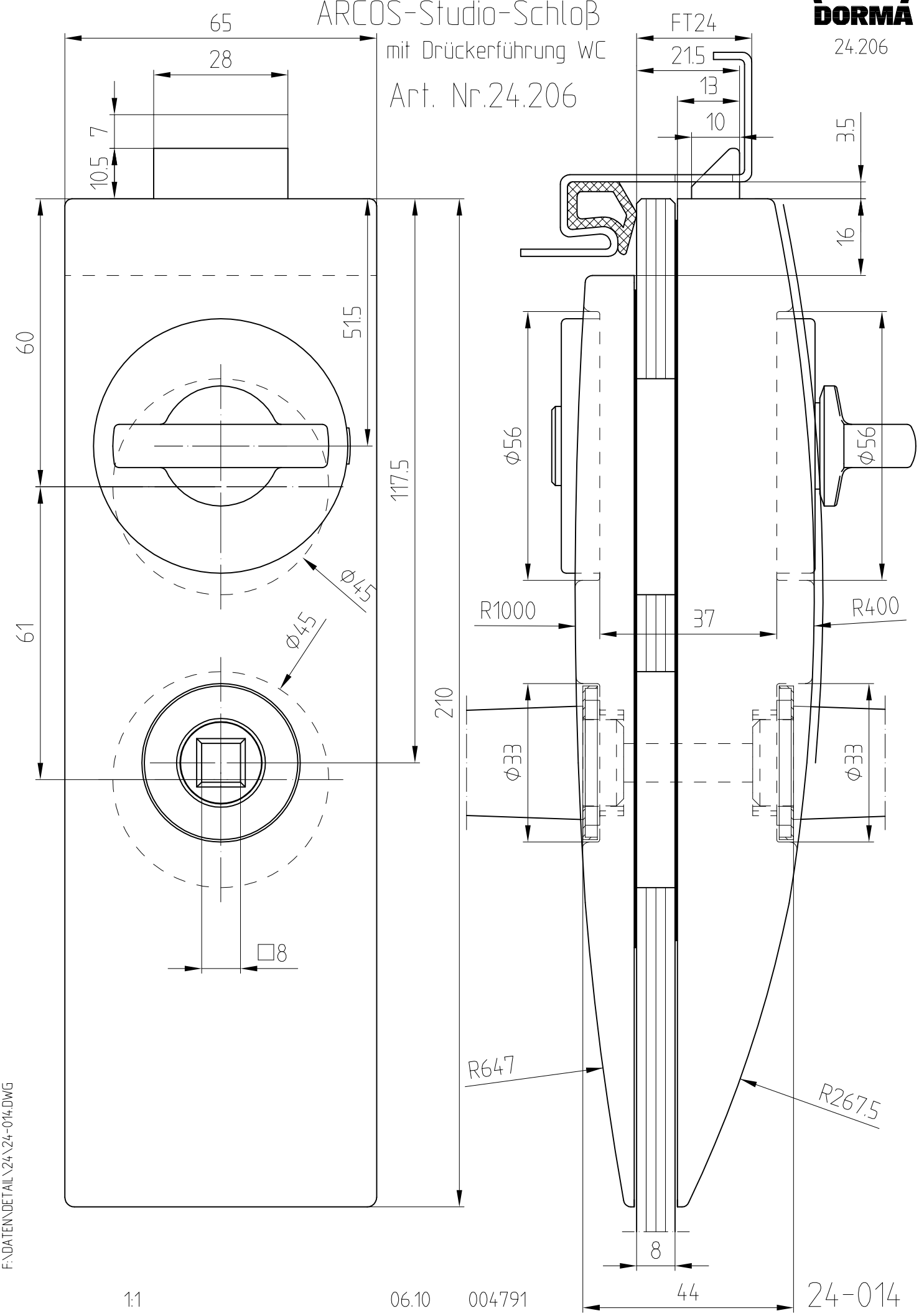

F:\DATEN\DETAIL\24\24-014.DWG

1:1 06.10 004791 24-014